Electrolux PROFESSIONAL

# Slush, cold creams & mjukglass
# Behållare för slush, med 1 isolerad 11-liters behållare, elektronisk styrning och UV-ljus

**Produkt #**

**Modell #**

**Namn #**

**SIS #**

**AIA #**



**562535 (IPRO1EUVR290)** Behållare för slush, med 1 isolerad 11-liters behållare, elektronisk styrning och UV-ljus.

## Huvudfunktioner

- Den isolerade behållaren garanterar högre kyleffekt och lägre inverkan från yttertemperaturen vid produktions- och bibehållandefaser, vilket reducerar kondensering och dränering - detta är den bästa lösningen i varma klimat.
- Perfekt för produktion av slush.
- ITANK ™-tekniken förhindrar frostbildning på utsidan av behållaren, vilket reducerar kondensering och ökar kylkraften i maskinen.
- Behållarens form möjliggör en naturlig blandning av drycken vilket säkerställer perfekt konsistens.
- Lock och frontpanel kan anpassas med egen grafisk sticker.
- Funktion för dagligt och veckobaserat maskinprogram.
- Exklusivt UV LED ljus som desinficerar behållarna.

## Konstruktion

- Elektroniskt styrsystem med knappsats på touch skärmen.
- Inskjutbar droppbricka.

## Hållbarhet

- Då produkten uppnår rätt konsistens aktiveras ett automatiskt standby-läge för att spara på energi och reducera CO2-utsläpp.

Electrolux PROFESSIONAL

# Slush, cold creams & mjukglass
# Behållare för slush, med 1 isolerad 11- liters behållare, elektronisk styrning och UV-ljus

Front

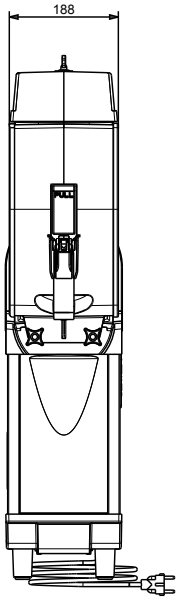


Sida

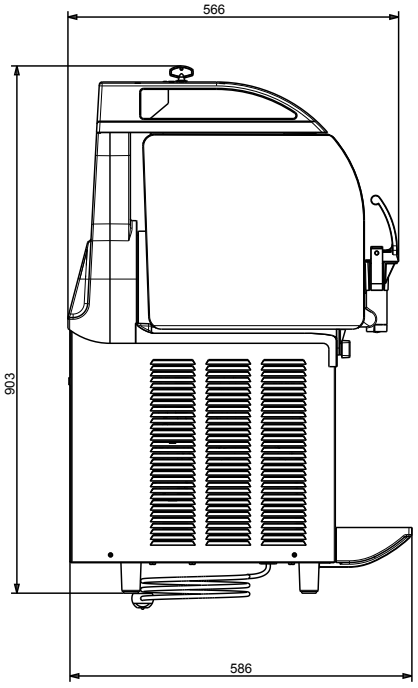


Topp

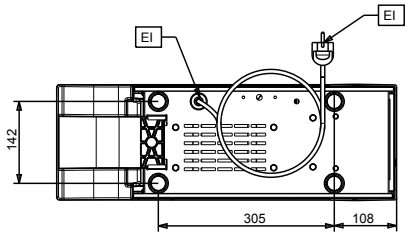



Företaget förbehåller sig rätten att göra ändringar i de produkter utan föregående meddelande.

## Elektricitet

| | |
|---|---|
| **Spänning:** | 220-240 V/1 ph/50 Hz |
| **Effekt, max:** | 0.46 kW |

## Viktig information

| | |
|---|---|
| **Nettovikt:** | 39 kg |

## Hållbarhetsdata

| | |
|---|---|
| **Köldmedium typ:** | R290 |
| **Köldmedia mängd:** | 86 g |


Företaget förbehåller sig rätten att göra ändringar i de produkter utan föregående meddelande.